Cavaletti®

PROFESSIONAL SEATING

Cavaletti Leef

Cavaletti Leef

Cavaletti Leef es un producto de diseño de autor, de líneas minimalistas y al mismo tiempo llenas de personalidad. Una silla marcada por su aspecto icónico y una combinación perfecta de recursos innovadores, capaz de garantizar el máximo confort, ya sea para un uso a corto o largo plazo.

NOTA: Producto en esta imagen con revestimiento en Haven Campo con Costura Oliva Cód. 715.

CONFIGURACIONES

45.101
Giratoria Operativa
Syncron RP
Brazos 4D-CA
Base Twin (Aluminio)

45.101
Giratoria Operativa
Syncron RP
Brazos 3D
Base Twin (Aluminio)

45.101
Giratoria Operativa
Syncron RP
Brazos 4D-CA
Base Up (Nylon)

NOTA: Los productos de estas imágenes están con revestimiento en Cuero Natural Negro con Costura Cobre Cód. 700.

COMBINACIONES

Elija la combinación de revestimiento y patrón de costura que mejor se adapte a su proyecto. Hay 114 opciones disponibles.
Para especificar la combinación, use los códigos a continuación. Ejemplo: Cuero Negro + Costura Cobre = Cód. 700 (Revestimiento + Costura = Código).

Cuero

REVESTIMIENTO + COSTURA

NEGRO	CÓD	NEGRO	CÓD	CARAMELO	CÓD	CARAMELO	CÓD	MARRÓN	CÓD	MARRÓN	CÓD
COBRE	700	NEGRO	701	NEGRO	702	COBRE	703	COBRE	767	NEGRO	847

BLANCO	CÓD	BLANCO	CÓD								
NEGRO	566	GRIS OSCURO	883								

Politex

REVESTIMIENTO + COSTURA

CAFÉ C/ LECHE	CÓD	CAFÉ C/ LECHE	CÓD	MARRÓN	CÓD	MARRÓN	CÓD	GRIS METAL	CÓD	GRIS METAL	CÓD
COBRE	734	GRIS OSCURO	735	ARENA	736	NEGRO	737	ROJO	738	GRIS OSCURO	739

GRIS OSCURO	CÓD	GRIS OSCURO	CÓD								
ROJO	740	GRIS OSCURO	741								

LILA	CÓD	LILA	CÓD	NEGRO	CÓD	NEGRO	CÓD
ROSA	742	MORADO	743	COBRE	744	NEGRO	745

Grani

REVESTIMIENTO + COSTURA

ROJO RUBÍ	CÓD	ROJO RUBÍ	CÓD	DESNUDO ANTICO	CÓD	DESNUDO ANTICO	CÓD	VERDE UBATUBA	CÓD	VERDE UBATUBA	CÓD
ROSA	869	ROJO	870	GRIS CLARO	871	COBRE	872	ARENA	873	OLIVA	874

AZUL NORUEGO	CÓD	AZUL NORUEGO	CÓD								
COBRE	875	AZUL CLARO	876								

BEIGE DUNA	CÓD	BEIGE DUNA	CÓD	BLANCO ICARAÍ	CÓD	BLANCO ICARAÍ	CÓD
AZUL OSCURO	877	OLIVA	878	NARANJA	879	GRIS CLARO	880

GRIS NOBLE	CÓD	GRIS NOBLE	CÓD
ROJO	881	GRIS OSCURO	882

Haven

REVESTIMIENTO + COSTURA

ROJO	CÓD	ROJO	CÓD	MAGENTA	CÓD	MAGENTA	CÓD	TERRACOTA	CÓD	TERRACOTA	CÓD
ROSA	722	ROJO	723	ROSA	724	MORADO	725	NEGRO	720	COBRE	721

NARANJA	CÓD	NARANJA	CÓD								
NEGRO	718	NARANJA	719								

AMARILLO	CÓD	AMARILLO	CÓD	NIEVE	CÓD	NIEVE	CÓD	CAMPO	CÓD	CAMPO	CÓD
GRIS OSCURO	730	AMARILLO	731	OLIVA	712	ARENA	713	NEGRO	714	OLIVA	715

SABANA	CÓD	SABANA	CÓD				
ARENA	716	OLIVA	717				

CREPÚSCULO	CÓD	CREPÚSCULO	CÓD	CIELO	CÓD	CIELO	CÓD	ARENA	CÓD	ARENA	CÓD
GRIS CLARO	728	AZUL OSCURO	729	COBRE	726	AZUL CLARO	727	COBRE	710	ARENA	711

TIERRA	CÓD	TIERRA	CÓD
ARENA	732	GRIS OSCURO	733

CONCRETO	CÓD	CONCRETO	CÓD	ASFALTO	CÓD	ASFALTO	CÓD
AZUL CLARO	708	GRIS OSCURO	709	AZUL CLARO	706	GRIS OSCURO	707

NEGRO	CÓD	NEGRO	CÓD
COBRE	704	NEGRO	705

CEC - Stilo

REVESTIMIENTO + COSTURA

ROJO	CÓD	ROJO	CÓD	VINO	CÓD	VINO	CÓD	MARRÓN	CÓD	MARRÓN	CÓD
NEGRO	746	ROJO	747	ROSA	748	MORADO	749	COBRE	750	NEGRO	751

BEIGE	CÓD	BEIGE	CÓD				
OLIVA	752	ARENA	753				

FENDI	CÓD	FENDI	CÓD	VERDE	CÓD	VERDE	CÓD	AZUL	CÓD	AZUL	CÓD
GRIS CLARO	754	OLIVA	755	GRIS CLARO	756	NEGRO	757	AZUL CLARO	758	NEGRO	759

BLANCO	CÓD	BLANCO	CÓD
NEGRO	760	GRIS CLARO	761

GRIS	CÓD	GRIS	CÓD	NEGRO	CÓD	NEGRO	CÓD
GRIS CLARO	762	NEGRO	763	COBRE	764	NEGRO	765

CARAMELO	CÓD	CARAMELO	CÓD
NEGRO	854	COBRE	856

Grid

REVESTIMIENTO + COSTURA

ROJO PERSA	CÓD	ROJO PERSA	CÓD	ROSA PITAYA	CÓD	ROSA PITAYA	CÓD	ROSA MALVA	CÓD	ROSA MALVA	CÓD
ROSA	813	ROJO	814	ROSA	815	MORADO	816	ROSA	809	GRIS OSCURO	810

ROSA CAMELIA	CÓD	ROSA CAMELIA	CÓD
MORADO	807	ROSA	808

NARANJA ÁMBAR	CÓD	NARANJA ÁMBAR	CÓD	AMARILLO SICILIANO	CÓD	AMARILLO SICILIANO	CÓD	VERDE BOSQUE	CÓD	VERDE BOSQUE	CÓD
NEGRO	817	NARANJA	818	AZUL OSCURO	819	AMARILLO	820	ARENA	811	OLIVA	812

AZUL CARIBE	CÓD	AZUL CARIBE	CÓD
MORADO	821	AZUL MEDIO	822

AZUL INFINITO	CÓD	AZUL INFINITO	CÓD	AZUL COBALTO	CÓD	AZUL COBALTO	CÓD	BEIGE MARFIL	CÓD	BEIGE MARFIL	CÓD
AZUL OSCURO	823	COBRE	824	AZUL CLARO	825	AZUL OSCURO	826	AZUL OSCURO	827	OLIVA	828

MARRÓN AVELLANA	CÓD	MARRÓN AVELLANA	CÓD
GRIS CLARO	829	COBRE	830

GRIS NIEBLA	CÓD	GRIS NIEBLA	CÓD
NARANJA	831	GRIS CLARO	832

GRIS TITANIO	CÓD	GRIS TITANIO	CÓD
GRIS CLARO	833	GRIS OSCURO	834

NOTA: Los colores y revestimientos que se muestran en este catálogo son ilustrativos y deben usarse solo como referencia. Para obtener más información, consulte el muestrario.

Cavaletti®

DIBUJOS TÉCNICOS

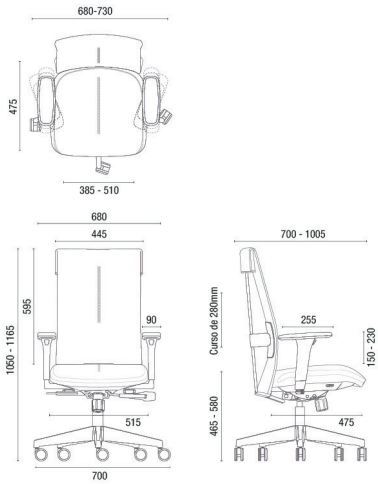

45.101 **Giratoria Operativa**
Brazos 4D-CA
Base Twin (Aluminio)

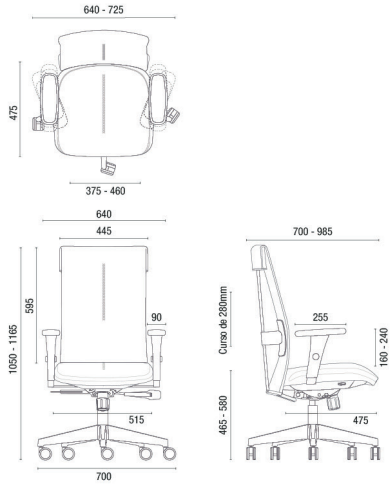

45.101 **Giratoria Operativa**
Brazos 3D
Base Twin (Aluminio)

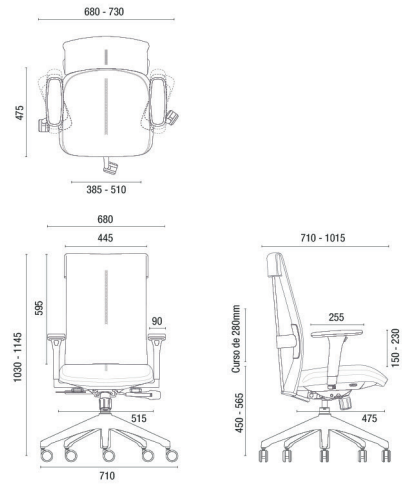

45.101 **Giratoria Operativa**
Brazos 4D-CA
Base Up (Nylon)

NOTA: Medidas extremas obtenidas sin utilizar un modelo de carga.

R4DESIGN

© Copyright 2024 Cavaletti S/A - Todos los derechos reservados. Cavaletti S/A se reserva el derecho de cambiar los productos en cualquier momento y sin previo aviso. Algunos elementos son opcionales y es posible que no formen parte del producto base. AGO./2024 V4.

ABNT-ISO9001 ABNT-ISO14001 ABNT-ISO45001 NR17