Cavaletti®

PROFESSIONAL SEATING

Cavaletti Aura

Cavaletti Aura

Cavaletti Aura personifica la precisión y la inspiración. Tecnología y diseño contemporáneo. Minimalismo y, al mismo tiempo, riqueza en detalles. Por esta pluralidad tan presente, Aura es un producto versátil, capaz de adaptarse a los más diversos proyectos y entornos.

CARACTERISTICAS

RESPALDOS

Opciones de respaldo alto o bajo, permitiendo su uso y composición en diferentes ambientes.

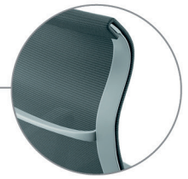

REVESTIMIENTO

Una sola membrana de alta resistencia es responsable de proporcionar comodidad y un acabado perfecto. Disponible en colores Negro, Gris o en Tela.

MECANISMO

Mecanismo tipo Syncron, con sistema de bloqueo en posición de trabajo o en flotación libre y ajuste automático de tensión, ajustándose al peso del usuario sin necesidad de ajuste manual.

BRAZOS

Los brazos son fijos y siguen las llamativas curvas, que van desde la estructura del respaldo hasta la base del asiento.

BASES

Opciones de Bases en Aluminio Pulido y en colores Negro y Gris, con ruedas mixtas de 60mm.

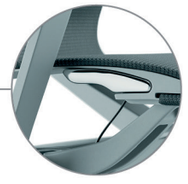

AJUSTES

Los controles de ajustes se integran armoniosamente en el dibujo del producto.

DISEÑO PRECISO, FORMAS INSPIRADORAS.

Cavaletti Aura combina tecnología y diseño armónico, sofisticación y versatilidad. Un producto minimalista en diseño, pero con numerosos detalles importantes que debes conocer.

CONFIGURACIONES

Verifique a continuación las opciones de combinaciones posibles para Cavaletti Aura y elige la tuya.

44.101
Giratoria Multitask
Tela
Base Aluminio Pulido

44.101
Giratoria Multitask
Malla Negra
Base Negra

44.101
Giratoria Multitask
Malla Gris
Base Gris

44.102
Giratoria Multitask
Tela
Base Aluminio Pulido

44.102
Giratoria Multitask
Malla Negra
Base Negra

44.102
Giratoria Multitask
Malla Gris
Base Gris

BASES

Hay 3 opciones de base diferentes: en Aluminio Pulido y en Nylon en los colores Negro y Gris.

Aluminio Pulido

Negro

Gris

REVESTIMIENTOS

Cavaletti Aura tiene 3 revestimientos diferentes: Malla Negra, Malla Gris y un revestimiento en Tela. Vea las texturas de cada material a continuación.

Tela*

Malla Negra

Malla Gris

*El revestimiento de tela solo se puede utilizar con la estructura negra.

DIBUJOS TÉCNICOS

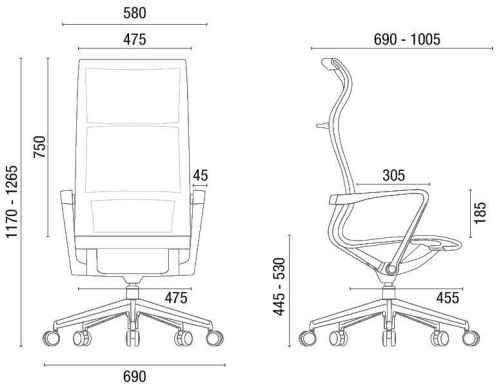

44.101 **Giratoria Multitask**

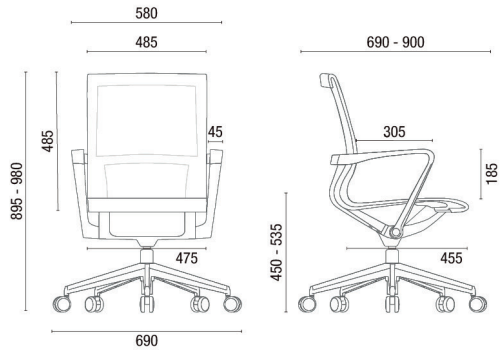

44.102 **Giratoria Multitask**

NOTA: Medidas extremas obtenidas sin utilizar un modelo de carga.

R4DESIGN

©Copyright 2024 Cavaletti S/A - Todos los derechos reservados. Cavaletti S/A se reserva el derecho de cambiar los productos en cualquier momento y sin previo aviso. Algunos elementos son opcionales y es posible que no formen parte del producto base. SEPT./2024 V3.

ABNT-ISO9001 ABNT-ISO14001 ABNT-ISO45001 NR17

6 AÑOS de GARANTÍA Cavaletti